危险废物管理计划

单位名称（盖章）：五莲万盛电镀工业有限公司

制　定　日　期：2022　年 10　月 14　日

计　划　期　限：2022 年 01 月 01 日至 2022 年 12 月 31

表 1 基本信息

<table>
<tr><td colspan="2">单位名称</td><td colspan="5">五莲万盛电镀工业有限公司</td></tr>
<tr><td colspan="2">单位注册地址</td><td colspan="3">日照市五莲县高泽镇驻地（高泽工业园）</td><td>邮编</td><td>262313</td></tr>
<tr><td colspan="2">生产设施地址</td><td colspan="5">日照市五莲县高泽镇驻地五莲万盛电镀工业有限公司</td></tr>
<tr><td colspan="2">企业许可证</td><td colspan="2"></td><td>行业类别与代码</td><td colspan="2">制造业,金属制品业,金属表面处理及热处理加工,金属表面处理及热处理加工 C3360</td></tr>
<tr><td colspan="2">总投资</td><td colspan="2">4290.0 万元</td><td>总产值</td><td colspan="2">2368.0 万元</td></tr>
<tr><td colspan="2">占地面积</td><td colspan="2">4.4 万平方米</td><td>职工人数</td><td colspan="2">135 位</td></tr>
<tr><td colspan="2">联系人</td><td colspan="2">孙金国</td><td>联系电话</td><td colspan="2">18063311807</td></tr>
<tr><td colspan="2">传真电话</td><td colspan="5">0633-5458688</td></tr>
<tr><td colspan="2">电子信箱</td><td colspan="5">670101312@qq.com</td></tr>
<tr><td colspan="2">单位网址</td><td colspan="5">http:www.wlwsdd.com</td></tr>
<tr><td rowspan="2">管理部门及人员</td><td>管理部门</td><td>部门负责人</td><td>废物管理负责人</td><td colspan="3">废物污染防治设施技术负责人及文化程度</td></tr>
<tr><td>固废科</td><td>孙金国</td><td>袁玉春</td><td colspan="3"></td></tr>
<tr><td rowspan="2">规章制度</td><td>管理制度</td><td>岗位责任制度</td><td>安全操作规程</td><td>管理台账</td><td>培训制度</td><td>意外事故防范措施和应急预案</td></tr>
<tr><td>有☼ 无⊙</td><td>有☼ 无⊙</td><td>有☼ 无⊙</td><td>有☼ 无⊙</td><td>有☼ 无⊙</td><td>有☼无⊙</td></tr>
</table>

管理组织图

管理组织图

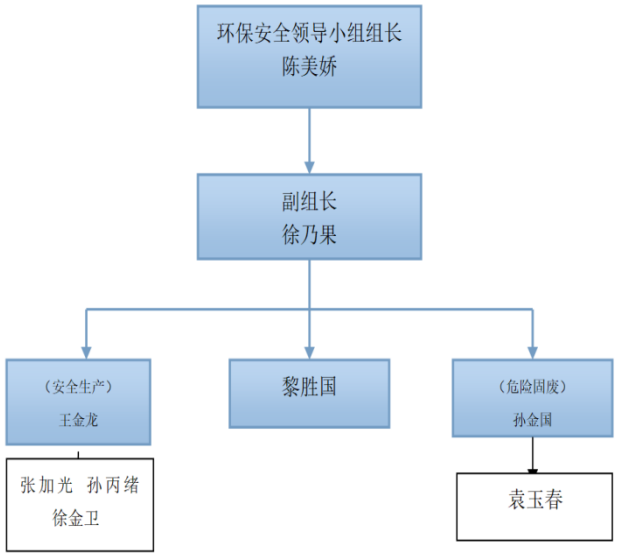

表 2 产品生产情况

<table>
<tr><td rowspan="2">原辅材料及消耗量</td><td>序号</td><td>原辅材料名称</td><td>上年度消耗量（吨/年）</td><td>序号</td><td>原辅材料名称</td><td>本年度计划消耗量（吨/年）</td></tr>
<tr><td>1</td><td>锌块</td><td>260 吨</td><td>1</td><td>锌块</td><td>280 吨</td></tr>
<tr><td rowspan="2">生产设备数量</td><td>序号</td><td>设备名称</td><td>上年度数量（台）</td><td>序号</td><td>设备名称</td><td>本年度数量（台）</td></tr>
<tr><td>1</td><td>电镀生产线</td><td>17</td><td>1</td><td>电镀生产线</td><td>26</td></tr>
<tr><td rowspan="2">产品及产量</td><td>序号</td><td>产品名称</td><td>上年度产量（吨/年）</td><td>序号</td><td>产品名称</td><td>本年度计划产量（吨/年）</td></tr>
<tr><td>1</td><td>电镀零配件</td><td>30000 吨</td><td>1</td><td>电镀零配件</td><td>41000 吨</td></tr>
<tr><td>生产工艺流程图及工艺说明</td><td colspan="6"> 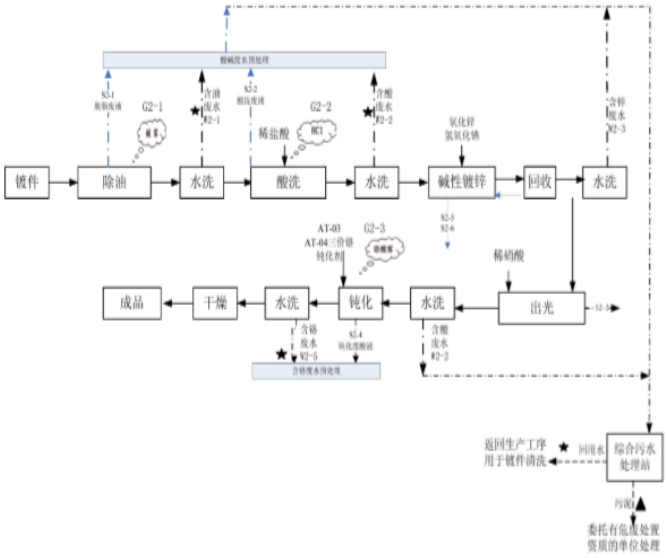

图 2-5 工艺流程及产污环节示意图
单层镀加多层镀。</td></tr>
</table>

表 3 危险废物产生概况（可另增页）

序号	废物名称	废物代码	废物类别	有害物质名称	物理性状	危险特性	本年度计划产生量(吨）	上年度实际产生量(吨)	来源及生产工序
1	含锌污泥	336-052-17	HW17 表面处理废物	含锌	固态	毒性	2800 吨	2698.536 吨	含锌污水处理
2	含铜污泥	336-058-17	HW17 表面处理废物	含铜	固态	毒性	10 吨	7.778 吨	含铜污水处理
3	废活性炭	900-041-49	HW49 其他废物	含重金属	固态	感染性,毒性	3 吨	1.01 吨	吸附镀液中杂质
4	含锌布袋	900-041-49	HW49 其他废物	含锌	固态	感染性,毒性	2 吨	0 吨	锌烟处理
5	锌渣、锌灰及废布袋	336-103-23	HW23 含锌废物	含锌	固态	毒性	80 吨	19.556 吨	热镀锌加工
6	电解残渣	336-052-17	HW17 表面处理废物	含锌	固态	毒性	5 吨	1.14 吨	镀液过滤
7	含铬污泥	336-060-17	HW17 表面处理废物	含重金属铬	固态	毒性	20 吨	20.236 吨	含铬废水处理
8	含镍污泥	336-054-17	HW17 表面处理废物	含镍	固态	毒性	10 吨	5.867 吨	含镍污水处理
9	实验室废液	900-047-49	HW49 其他废物	实验室废液	液态	腐蚀性	1 吨	0 吨	在线监测设备产生的废液
10	废滤芯	336-063-17	HW17 表面处理废物	含重金属	固态	毒性	0 吨	2.738 吨	镀液过滤
11	废油脂	900-210-08	HW08 废矿物油与含矿物油废物	废油	半固体	易燃性,毒性	2 吨	0.15 吨	含油废水中油水分离
12	废滤芯	900-041-49	HW49 其他废物	含锌	固态	感染性,毒性	3 吨	0 吨	镀液过滤

	合计	2936 吨	2757.011 吨	——

表 4 危险废物减量化计划和措施

<table>
<tr><td rowspan="14">减少危险废物产生量的计划</td><td>序号</td><td>危险废物名称</td><td>本年度计划产生量（吨）</td><td>备注</td></tr>
<tr><td>1</td><td>含锌污泥</td><td>2800 吨</td><td></td></tr>
<tr><td>2</td><td>含铜污泥</td><td>10 吨</td><td></td></tr>
<tr><td>3</td><td>废活性炭</td><td>3 吨</td><td></td></tr>
<tr><td>4</td><td>含锌布袋</td><td>2 吨</td><td></td></tr>
<tr><td>5</td><td>锌渣、锌灰及废布袋</td><td>80 吨</td><td></td></tr>
<tr><td>6</td><td>电解残渣</td><td>5 吨</td><td></td></tr>
<tr><td>7</td><td>含铬污泥</td><td>20 吨</td><td></td></tr>
<tr><td>8</td><td>含镍污泥</td><td>10 吨</td><td></td></tr>
<tr><td>9</td><td>实验室废液</td><td>1 吨</td><td></td></tr>
<tr><td>10</td><td>废滤芯</td><td>0 吨</td><td></td></tr>
<tr><td>11</td><td>废油脂</td><td>2 吨</td><td></td></tr>
<tr><td>12</td><td>废滤芯</td><td>3 吨</td><td></td></tr>
<tr><td colspan="2">合计</td><td>2936 吨</td><td>————</td></tr>
<tr><td>减少危险废物危害性的计划</td><td colspan="4">优化生产工艺和生产过程的控制能力，对员工定期进行业务培训，优化操作，尽最大努力减少危废产生。</td></tr>
<tr><td>减少危险废物产生量和危害性的措施</td><td colspan="4">可以包括以下几个方面：改进设计、采用先进的工艺技术和设备、使用清洁的能源和原料、改善管理、危险废物综合利用、提高污染防治水平等。

改进设计：/
采用先进工艺：购置污泥脱水干化设备，减少危险废物产生量。
使用清洁能源：改用环保钝化剂，减少化学药品用量，从而减少电镀污泥的产生量。
改善管理：对员工进行培训，熟悉生产工艺，节约用料。
废物综合利用：/
提供污染防治水平：建立健全各项危险废物规章制度，提高员工环境保护意识。
其他：/</td></tr>
</table>

表 5 危险废物转移情况

<table>
<tr><td rowspan="12">贮存措施</td><td colspan="6">1、 贮存场所是否符合《危险废物贮存污染控制标准》有关要求：是 ☼ 否 ⭘
2、 是否按危险废物特性分类收集、贮存：是 ☼ 否 ⭘
3、 是否混合贮存未经安全性处置且性质不相容的危险废物：是 ⭘ 否 ☼
4、 是否将危险废物混入非危险废物中贮存：是 ⭘ 否 ☼
5、 是否通过建设项目环境影响评价审批及竣工环境保护验收： 是 ☼ 否 ⭘</td></tr>
<tr><td colspan="6">危险废物贮存设施现状</td></tr>
<tr><td>设施名称</td><td>数量</td><td>类型</td><td>面积</td><td colspan="2">贮存能力</td></tr>
<tr><td>危废暂存库</td><td>1</td><td>仓库</td><td>500 平方</td><td colspan="2">120 吨</td></tr>
<tr><td colspan="6">贮存危险废物情况</td></tr>
<tr><td>名称</td><td>类别</td><td>拟贮存量（吨）</td><td>上年度贮存量(吨)</td><td>截至上年度年底累计贮存(吨)</td><td>贮存原因</td></tr>
<tr><td>含锌污泥</td><td>336-052-17</td><td>2800 吨</td><td>77.46 吨</td><td>77.46 吨</td><td>暂存</td></tr>
<tr><td>含铜污泥</td><td>336-058-17</td><td>10 吨</td><td>0 吨</td><td>0 吨</td><td>暂存</td></tr>
<tr><td>废活性炭</td><td>900-041-49</td><td>3 吨</td><td>1.013 吨</td><td>1.013 吨</td><td>暂存</td></tr>
<tr><td>锌渣、锌灰及废布袋</td><td>336-103-23</td><td>80 吨</td><td>0 吨</td><td>0 吨</td><td>暂存</td></tr>
<tr><td>含镍污泥</td><td>336-054-17</td><td>10 吨</td><td>0 吨</td><td>0 吨</td><td>暂存</td></tr>
<tr><td>废滤芯</td><td>336-063-17</td><td>0 吨</td><td>1.308 吨</td><td>1.308 吨</td><td>暂存</td></tr>
<tr><td>废油脂</td><td>900-210-08</td><td>2 吨</td><td>0.15 吨</td><td>0.15 吨</td><td>暂存</td></tr>
<tr><td colspan="6">贮存过程中采取的污染防治和事故预防措施

分类存放，液体危废用带围堰托盘存放，暂存库地面做防渗处理，暂存库设置环形沟，跟应急水池连接。</td></tr>
</table>

<table>
<tr><td rowspan="2">运输措施</td><td>1、 运输过程中是否遵守危险货物运输管理的规定：是 ☼ 否 ⭘
2、 是否按危险废物特性分类运输： 是 ☼ 否 ⭘
3、 是否委托运输： 是 ☼ 否 ⭘
4、 单位名称：营口大洋危险品货物运输有限责任公司,青岛陆海北方物流有限公司,津奥来国际物流（天津）有限公司,萧县欣达危险品运输有限公司,淄博安顺物流有限公司,青岛港旭航国际物流有限责任公司,河北环瑞供应链管理有限公司,山东中再危废物流有限公司,四平市双龙运输有限公司,山东宏畅特种运输有限公司,日照市宏翔物流股份有限公司,溧阳市新球运输有限公司
运输资质：
91210800768320159R,91370211697195484N,91120105MA05KKDN6F,9134132266290034X3（1-1）,
有,91370203MA3D9A8528,91370305494238579T,91370400334569563J,91371102312982146K,91320481737051873U</td></tr>
<tr><td>运输过程中采取的污染防治措施（如自行运输危险废物的，还应包括工具种类、载重量、使用年限等）

1.运输危险废物车辆由运输单位车辆主管部门统筹调配管理，该车辆只能在车辆主管部门统一安排下进行危险废物运输工作。2.驾驶该车辆的驾驶员需经过危险货物运输驾驶培训并合格，工作认真负责，熟悉并具备一定的危险废物货物实施应急处理的知识和能力。3.危险废物运输车辆必须满足性能状态良好并配备合格安全的消防器材。4.运输车辆必须严格执行车辆例行检查、二级维护等管理规定。5.危险废物装揣测前，现场指导人员必须确定货物干湿度，防止扬尘或因太湿而发生渗漏。严禁车辆超载运输。6.车辆行驶时，驾驶员控制好车速，力求平稳驾驶，加大行车安全距离。执行运输危险废物任务是严禁搭载无关人员，不允许搭载其他货物。7.车辆临时停靠是，应远离居民点、学校、交通繁华段、名胜古迹、风景游览区，特别不准驾驶员远离车辆，更不允许在发动机运转时往油箱加注油料。8.在运输途中因自身车辆原因或他人责任造成交通安全事故，驾驶员必须及时与公司相关部门汇报，若发生危险废物泄漏时，需迅速报告当思交通、环保、安全、消防、保险等相关部门请求救援。</td></tr>
<tr><td>转移计划</td><td>包括拟转移危险废物种类、数量，拟接收危险废物的单位等

电镀污泥 336-052-17、336-060-17、336-054-17、336-058-17;废油脂 900-210-08；锌渣、锌灰 336-103-2）；废滤芯 900-041-49；电解残渣 336-052-17 废活性炭 900-041-49；含锌布袋 900-041-49；共计 2935 吨。接收单位：山东泰西东正环保科技有限公司，日照自立环保科技有限公司。</td></tr>
</table>

表 6 危险废物自行利用/处置措施（可另增页）

<table>
<tr><td colspan="2">设施名称</td><td>无</td><td>设施类别
（利用处置方式）</td><td></td></tr>
<tr><td colspan="2">设施地址</td><td></td><td>总投资（万元）</td><td></td></tr>
<tr><td colspan="2">设计能力</td><td>吨/年</td><td>设计使用年限</td><td>年</td></tr>
<tr><td colspan="2">投入运行时间</td><td>年</td><td>运行费用</td><td>万元</td></tr>
<tr><td colspan="2">主要设备及数量</td><td colspan="3"></td></tr>
<tr><td colspan="2">危险废物利用处置效果</td><td colspan="3"></td></tr>
<tr><td colspan="2">是否定期监测污染物排放情况</td><td></td><td>污染物排放达标情况</td><td></td></tr>
<tr><td rowspan="3">危险废物自行利用处置情况</td><td>序号</td><td>自行利用处置废物名称</td><td>本年度计划利用处置量（吨）</td><td>上年度实际利用处置量（吨）</td></tr>
<tr><td></td><td></td><td></td><td></td></tr>
<tr><td colspan="2">合计：</td><td></td><td></td></tr>
<tr><td>危险废物自行利用处置工艺流程图及工艺说明</td><td colspan="4"></td></tr>
<tr><td>二次环境污染控制和事故预防措施</td><td colspan="4"></td></tr>
</table>

表 7 危险废物委托利用/处置措施（可另增页）

序号	危险废物委托利用处置单位名称	许可证编号	危险废物的名称	利用处置方式	本年度计划委托利用处置量（吨）	上年度实际委托利用处置量（吨）
1	山东创业环保科技发展有限公司	临环3713230004	电解残渣	D1	0 吨	1.14 吨
2	渤瑞环保股份有限公司	枣环函字【2022】26 号	电解残渣	D1	5 吨	0 吨
3	渤瑞环保股份有限公司	枣庄危证 01 号	废活性炭	D10	3 吨	0 吨
4	山东创业环保科技发展有限公司	临环3713230004	废滤芯	D1	1.308 吨	1.76 吨
5	临沂国建环境科技有限公司	临环3713240026	废滤芯	C1	3 吨	0 吨
6	渤瑞环保股份有限公司	枣庄危证 01 号	废滤芯	D10	3 吨	0 吨
7	渤瑞环保股份有限公司	枣庄危证 01 号	废油脂	D10	3 吨	0 吨
8	山东创业环保科技发展有限公司	临环3713230004	含铬污泥	D1	0 吨	17.416 吨
9	临沂国建环境科技有限公司	临环3713240026	含铬污泥	C1	10 吨	2.82 吨

10	渤瑞环保股份有限公司	枣环函字【2021】78 号	含铬污泥	D1	10 吨	0 吨
11	山东创业环保科技发展有限公司	临环 3713230004	含镍污泥	D1	0 吨	8.501 吨
12	临沂国建环境科技有限公司	临环 3713240026	含镍污泥	C1	5 吨	0 吨
13	渤瑞环保股份有限公司	枣环函字【2021】78 号	含镍污泥	D1	5 吨	0 吨
14	山东创业环保科技发展有限公司	临环 3713230004	含铜污泥	D1	0 吨	9.498 吨
15	临沂国建环境科技有限公司	临环 3713240026	含铜污泥	C1	5 吨	0 吨
16	渤瑞环保股份有限公司	枣环函字【2021】78 号	含铜污泥	D1	5 吨	0 吨
17	渤瑞环保股份有限公司	枣庄危证 01 号	含锌布袋	D10	2 吨	0 吨
18	山东创业环保科技发展有限公司	临环 3713230004	含锌污泥	D1	300 吨	1164.715 吨
19	临沂国建环境科技有限公司	临环 3713240026	含锌污泥	C1	1000 吨	212.16 吨

20	山东泰西东正环保科技有限公司	泰安危证 006 号	含锌污泥	C1	0 吨	270.75 吨
21	潍坊德正环境服务有限公司	潍坊危废临 12 号	含锌污泥	C1	0 吨	955.26 吨
22	潍坊德正环境服务有限公司	潍坊危证 19 号	含锌污泥	C1	400 吨	0 吨
23	渤瑞环保股份有限公司	枣环函字【2021】78 号	含锌污泥	D1	633.3 吨	64.19 吨
24	渤瑞环保股份有限公司	枣环函字【2022】26 号	含锌污泥	D1	400 吨	0 吨
25	临沂国建环境科技有限公司	临环 3713240026	实验室废液	C1	1 吨	0 吨
26	日照自力环保科技有限公司	日照危废 001 号	锌渣、锌灰及废布袋	R4	80 吨	23.87 吨
				合计：	2874. 608 吨	2732. 08 吨

表 8 环境监测情况

<table>
<tr><td rowspan="4">危险废物利用/处置设施运行过程相关参数的监测</td><td>利用处置设施运行参数监测情况

/</td></tr>
<tr><td>污染物监测指标及频次

氯化氢半年/次，铬酸雾半年/次，硫酸雾半年/次。氮氧化物半年/次，二氧化硫半年/次，颗粒物半年/次。厂界噪声 1 年/次，六价铬、总铬、总镍、五日生化需氧量半年/次。化学需氧量、石油、PH 值、氨氮总磷、总氮 1 天/次。总锌、总铜 1 天/次。土壤半年/次</td></tr>
<tr><td>自行监测情况

按照环评和排污许可要求的监测频次进行检测。</td></tr>
<tr><td>委托监测情况

氯化氢、铬酸雾、硫酸雾，氮氧化物、二氧化硫、颗粒物、厂界噪声、五日生化需氧量、悬浮物，土壤等项目委托检测</td></tr>
</table>

表 9 上年度管理计划回顾

检查、监测和公开	*上年度各级环保部门检查、环境监测、信息公开情况（包括检查时间、存在的问题、下一步措施；环境监测达标情况和原因分析；信息公开内容）* /
危险废物比较分析	*上年度实际产生的危险废物数量、种类、转移、利用处置情况，并与上年度管理计划对比分析* /
管理制度执行情况	危险废物经营许可证制度 是否将危险废物委托给有资质的单位收集、贮存、利用、处置：是 ☼ 否 ⭘ 是否与有资质单位签订危险废物利用处置合同/协议：是 ☼ 否 ⭘ 是否对危险废物许可证进行审查确认：是 ☼ 否 ⭘
	危险废物转移审批制度 转移危险废物是否经过环保部门批准：是 ☼ 否 ⭘
	危险废物转移联单制度 是否按照规定填写危险废物转移联单：是 ☼ 否 ⭘
	危险废物识别标志制度 危险废物的收集、贮存、处置设施场所是否设置危险废物识别标志：是 ☼ 否 ⭘ 危险废物的容器和包装物是否设置危险废物标签： 是 ☼ 否 ⭘
	危险废物建立台账登记制度 是否按照国家规定建立危险废物台账：是 ☼ 否 ⭘
	建设项目固废污染防治设施环境影响评价及验收制度 危险废物收集、贮存、处置等污染防治设施是否通过环评审批： 是 ☼ 否 ⭘ 上述危险废物相关污染防治设施是否与主体工程同时通过环保验收：是 ☼ 否⭘

生效时间：2022-10-14 14:34:29